SPAL 電動クーリングファンのご紹介

カーブド・ブレードタイプ

ストレート・ブレードタイプ

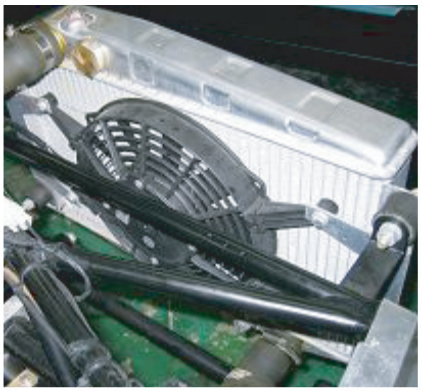

取付イメージ（写真はケータハム７）

狭いスペースにも取り付けが出来る薄さと、冷却効率を高めるシュラウド、ブーメラン状のファンブレード(一部を除く)が特徴の汎用電動ファンです。多様な車種に対応できる様に、様々なサイズをご用意しております。
ラジエターのどちら側に付けるかにより、押し込み、引き込みの2タイプがございますので、どちらかをお選びください。

サイズ詳細

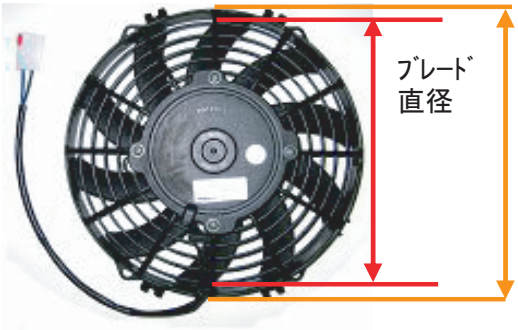

センターサイズ詳細

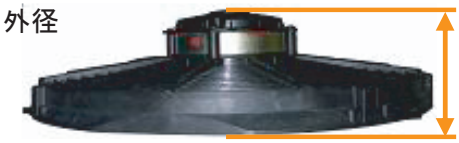

センター部 52mmタイプ

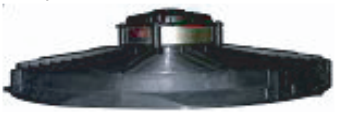

センター部 86mmタイプ

ブレード直径	ファン外径	厚み	タイプ	ブレード形状
190mm	215mm	52mm	押し込み	ストレート
	215mm	52mm	引き込み	ストレート
225mm	250mm	52mm	押し込み	カーブド
	250mm	52mm	引き込み	カーブド
255mm	280mm	52mm	押し込み	カーブド
	280mm	52mm	引き込み	カーブド
280mm	305mm	52mm	押し込み	カーブド
	305mm	52mm	引き込み	カーブド
305mm	330mm	52mm	押し込み	カーブド
	330mm	52mm	引き込み	カーブド
330mm	355mm	86mm	押し込み	カーブド
	355mm	86mm	引き込み	カーブド
350mm	375mm	86mm	押し込み	ストレート
	375mm	86mm	引き込み	ストレート
385mm	410mm	86mm	押し込み	ストレート
	410mm	86mm	引き込み	ストレート

MIKI PREPARATION

SPAL 電動クーリングファン・ブラケット各種

SPALのファンには専用のフィッティングの設定がありません。
当社では、様々な車種に対応できるようにブラケット＆フィッティングを単品でご用意しております。
お客様の用途に応じてお選びください。
全品、１個単位での販売になりますので、ご注文の際は必要個数をお知らせください。

SPAL電動ファン　用　フィッティング　　各種

ロングピン＆クリップセット

ラジエターコアの間を長い針で指し
反対側をクリップで留めるタイプです。
1ファンにつき4セット必要です

スチールフィッティング

金属製の約200mmのステー

ボルト＆ナットセット

スチールフィッティング用の
予備のボルトナットセット。

SPAL電動ファン用　取付ブラケット各種

ロングブラケット

全長：67mm

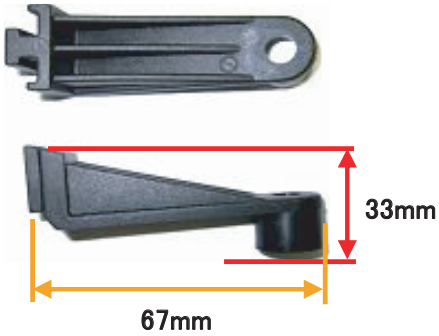

中型ブラケット

全長：37mm

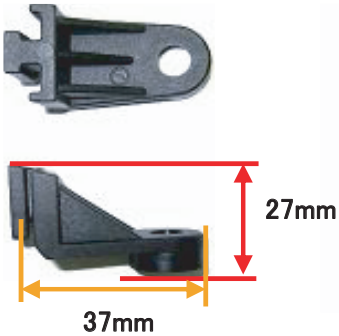

段付きブラケット

全長：28mm （段付き）

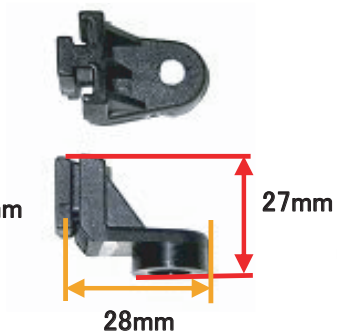

ショートブラケット
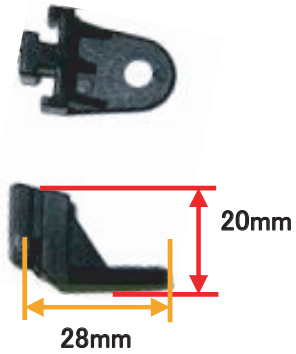
全長：28mm （ﾌﾗｯﾄ）